ZMĚNA	Doklad Document	Datum Date	Podpis Signature	Index	Počet Number

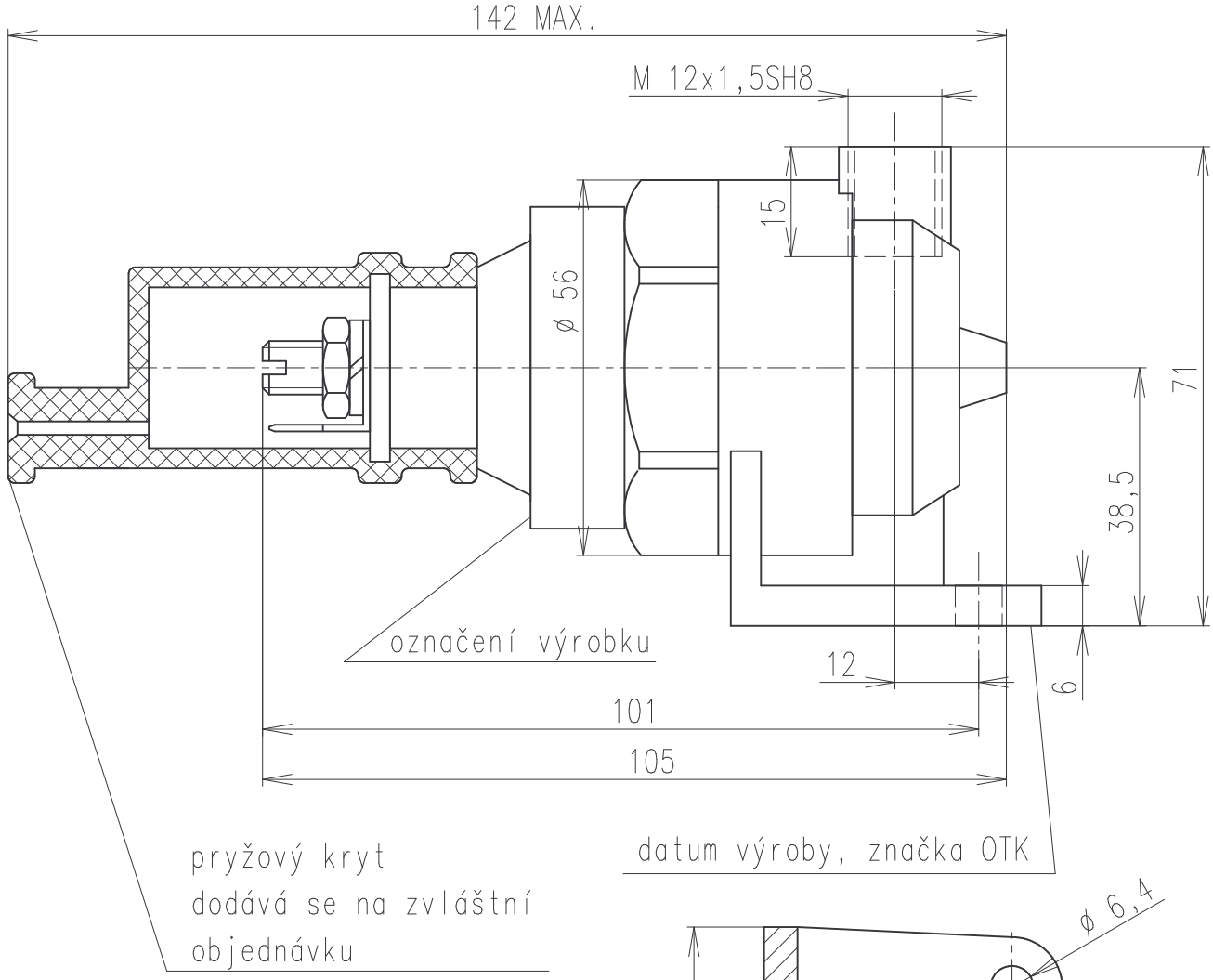

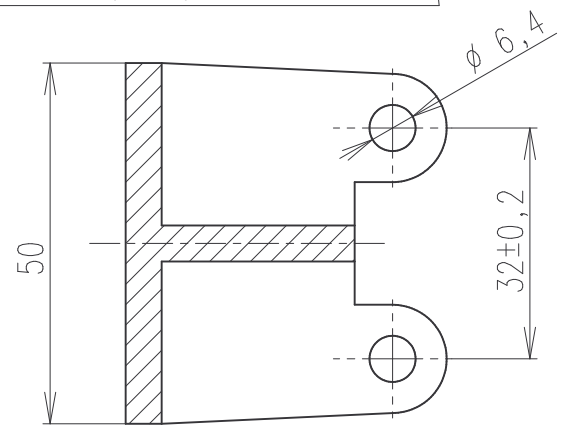

ROZMĚROVÝ VÝKRES – VÝKRES PRO NABÍDKU, OBJEDNÁVKU, DODÁVKU
DIMENSIONAL DRAWING, DRAWING FOR OFFER, ORDER AND DELIVERIES

JMENOVITÉ NAPĚTÍ 24V
JMENOVITÝ PROUD 4A max.
SEPNUTÍ PROUDOVÉHO OBVODU PŘI POKLESU TLAKU NA 520±20 kPa PŘI 20°C
MAX.DOVOLENÝ TLAK 1000 kPa
SVORKA CHRÁNĚNA PROTI STŘÍKAJÍCÍ VODĚ PRYŽOVÝM KRYTEM(č.v.5903036)
PŘIPOJENÍ NA EL.SÍŤ KOLÍKEM 6,3 EN 61210, PROTIKUS DUTINKA 6,3 EN 61210
URČENO PRO VODIČ CYA 1,5 ČSN 347445
DOBA ŽIVOTNOSTI SPÍNAČE 10000 SEPNUTÍ
DOVOLENÉ ÚCHYLKY PRO 20°C SE PŘI ZMĚNÁCH TEPLOTY +60°C A –30°C
ZHORŠUJÍ O ± 10% JMENOVITÉHO SPÍNACÍHO TLAKU
SPRÁVNÁ FUNKCE SPÍNAČE JE PODMÍNĚNA ČISTOTOU STLAČENÉHO VZDUCHU
BEZ VODY A JEJÍCH NEČISTOT
KLIMATICKÁ ODOLNOST N 24 ONA 301002

KRESLIL *DRAWN*	DUŠEK
KONTROLOVAL *CHECKED*	
SCHVÁLIL *APPROVED*	
DATUM *DATE*	17.7.2003

Měřítko	Hmotnost (kg)	Odpovídá normě, případně technickým podmínkám
1 : 1	0,390	ČSN 304002 BEZ DOBY ŽIVOTA

NÁZEV VÝROBKU
SPÍNAČ VZDUCHOTL.

ČÍSLO VÝKRESU *DRAWING NUMBER*
443 852065 046